ԳԵՏՆԱՆՑՄԱՆ ՀԱՏԱԿԱԳԻԾ
Մ 1:200

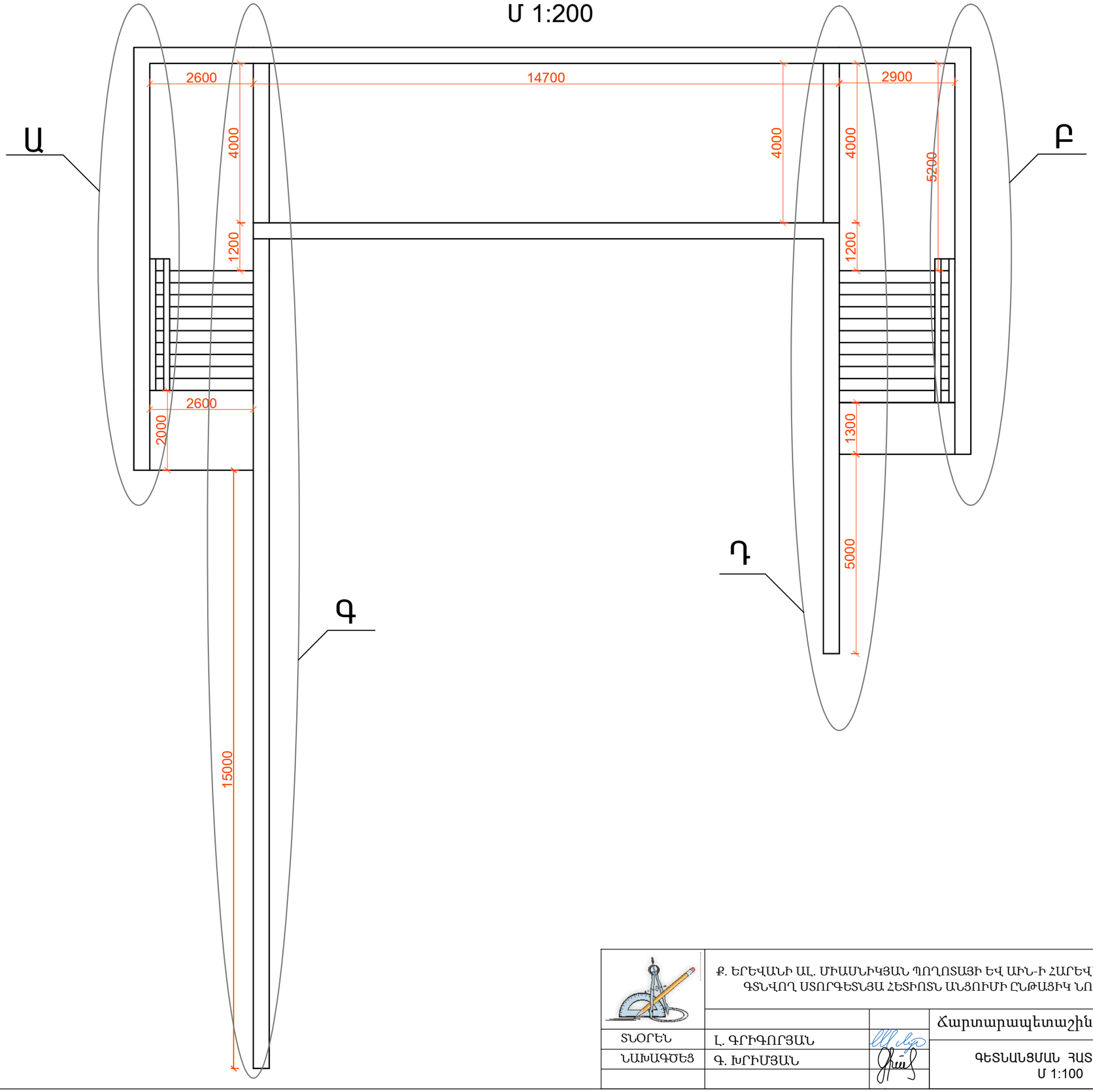

	Ք. ԵՐԵՎԱՆԻ ԱԼ. ՄԻԱՄՆԻԿՅԱՆ ՊՈՂՈՏԱՅԻ ԵՎ ԱԻՆ-Ի ՀԱՐԵՎԱՆՈՒԹՅԱՄԲ ԳՏՆՎՈՂ ՍՏՈՐԳԵՏՆՅԱ ՀԵՏԻՈՏՆ ԱՆՑՈՒՄԻ ԸՆԹԱՑԻԿ ՆՈՐՈԳՈՒՄ			ՊԱՏՎԵՐ N «ԵՔ-ՊԸԱՇՁԲ-14/2-2»		
			Ճարտարապետաշինարարական	Փուլ	Թերթ	Թերթեր
ՏՆՕՐԵՆ	Լ. ԳՐԻԳՈՐՅԱՆ			ԱՆ	ՃՇ-2	3
ՆԱԽԱԳԾԵՑ	Գ. ԽՐԻՄՅԱՆ		ԳԵՏՆԱՆՑՄԱՆ ՀԱՏԱԿԱԳԻԾ Մ 1:100	«Թ.Ա.Հ.Գ.Գրիգ» ՍՊԸ		